STOJĄCE GAZOWE KOTŁY KONDENSACYJNE

Modulens G®

ZALETY
Modulens G®

- Ekonomiczne rozwiązanie
- Budowa modułowa
- Zdalne sterowanie i zliczanie energii przez DIEMATIC iSystem

KOMFORT

Modulens G®	Moc znamionowa przy 80/60 °C (kW)		Podłączenie do komina lub przew. pow.-spal. (szczelne)	Konsola sterownicza dla sterowania do		Wyposażony do podłączenia niezależnego podgrzewacza	Wyposażony w podgrzewacz c.w.u.			Wydajność początkowa (l/min) wg EN 13203	Strony
	c.o.	c.w.u.		1 obiegu bezpośr. + c.w.u.	1 obiegu bezp. + 1 lub 2 obiegi miesz. + c.w.u.		umieszcz. obok kotła	kolumnowy	Solarny ze zintegr. zespołem transferowym		
TYLKO OGRZEWANIE											
AGC 10/15 do 35	3,0 do 34,0	14,5 do 34,0	x		x	x					56
OGRZEWANIE I CIEPŁA WODA UŻYTKOWA											
AGC 15 do 35 V 100 HL	3,0 do 34,0	14,5 do 34,0	x		x			x		21,0 do 28,0	57
AGC 15 do 35 VL 160 SL	3,0 do 34,0	14,5 do 34,0	x		x			poziomy		20,0 do 24,5	57
AGC 15 do 35 V 160 SL	3,0 do 34,0	14,5 do 34,0	x		x			x		20,0 do 24,5	58
AGC 15 do 35 B 160 SL	3,0 do 34,0	14,5 do 34,0	x		x		x			20,0 do 24,5	58
AGC 15 do 35 V 220 SHL	3,0 do 34,0	14,5 do 34,0	x		x			x	x	20,0 do 26,0	59
AGC 15 do 35 B 220 SHL	3,0 do 34,0	14,5 do 34,0	x		x		x		x	20,0 do 26,0	59
SYSTEMY SPALINOWE											136

Wyposażenie dodatkowe i przykłady konfiguracji dla Modulens G® 60 do 61

OD 3,4 DO 35,9 kW
do podłączenia do komina lub przew.pow-spal.

Do przygotowania c.w.u. w instalacjach zbiorczych

Modulens G®
AGC 15, AGC 25, AGC 35

ECO SOLUTIONS De Dietrich

KOMFORT

n° CE 0085CM0178

- Stojący gazowy kocioł kondensacyjny
- Dostosowany do pracy z gazem ziemnym H
- Możliwość dostosowania do pracy z gazem ziemnym Lw/Ls lub propanem
- Możliwość podłączenia do komina (homologacja B23p i C93), adaptera bi-flux (homologacja C53) lub przewodu 3CE (homologacja C43)
- **Roczna sprawność eksploatacyjna do 109 %**
- **Niska emisja zanieczyszczeń**
- **Wymiennik odlewany monoblok ze stopu aluminiowo-krzemowego. Wyjątkowo odporny na odkładanie się kamienia kotłowego, z unikalną 7-letnią gwarancją**
- Palnik gazowy ze stali nierdzewnej z całkowitym wstępnym zmieszaniem, modulujący w zakresie od 22 do 100 % mocy
- Palnik wyposażony w zawór zwrotny klapowy dla pracy z ciśnieniowymi systemami odprowadzania spalin
- Zapłon elektroniczny i jonizacyjna kontrola płomienia
- **Wyposażenie kotła:** pompa c.o. modulująca o wskaźniku energochłonności pomp obiegowych EEI < 0,23, zawór bezpieczeństwa c.o. 3 bar, naczynie wzbiorcze 18 l (oprócz modelu AGC 35), zawór przełączający c.o./c.w.u., odpowietrznik automatyczny, **oświetlenie wewnętrzne** przy braku zasilania elektrycznego kotła
- Konsola sterownicza z modułem nastawnym, wyposażona w programowalną pogodową regulację elektroniczną **DIEMATIC iSystem** z nową ergonomią i optymalizacją sterowania systemów multienergetycznych, a zwłaszcza z możliwością regulacji parametrów solarnych
- **Możliwość dostawy w pakiecie z modułem zdalnego nadzoru DD Home Control**
- Modułowa obudowa zewnętrzna o wzornictwie identycznym jak obudowy podgrzewaczy c.w.u., które mogą być podłączone
- Regulowane nóżki
- Dostępny jako wyposażenie dodatkowe moduł hydrauliczny zawarty w zestawie "zawór mieszający"
- **Jednostka dostawy:** 1 pakiet

Zaleta produktu

Zwiększony poziom wyposażenia :
- **DIEMATIC iSystem**
- **Pompa klasy A**
- **Naczynie wzbiorcze 18 l**

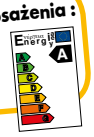

Wymiary (mm i cale)

① ② Powrót/zasilanie c.o., ob. bezpośredni G 3/4
③ Zasilanie gazem Ø G 1/2
④ Odprowadzenie kondensatu, przewód PCW Ø 24 x 19 mm
⑤ ⑥ Powrót/zasilanie ob. pierw. niezależny podgrzewacz c.w.u. G 3/4 (z pakietem JA 10 – opcja)
⑦ ⑧ Zasilanie/powrót z c.o., ob. mieszaczowy G 3/4 (z pakietem JA 83 : Zestaw przewodów rurowych wewn. z zaworem 3-drogowym z siłownikiem i pompą, lub z pakietem JA 7 : tylko zestaw przewodów rurowych – wyposażenie dod.)
⑩ Wlot wody zimnej użytkowej G 3/4
⑪ Wypływ ciepłej wody użytkowej G 3/4
⑫ Powrót z pętli cyrkulacji G 3/4 (z pakietem ER 218: zestaw cyrkulacji dla podgrzewacza100 HL, lub z pakietem ER 219: zestaw cyrkulacji dla podgrzewaczy 160 SL i 220SHL – opcje)
⑬ Zawór spustowy c.w.u. z końcówką Ø zewn. 14 mm
⑭ Wlot pierw. wężownicy solarnej Cu 18 mm
⑮ Wylot pierw. wężownicy solarnej Cu 18 mm
⑯ Podłączenie koncentr. przew. pow.-spal. Ø 60/100 mm

(1) Zakres regulacji nóżek od 10 do 30 mm

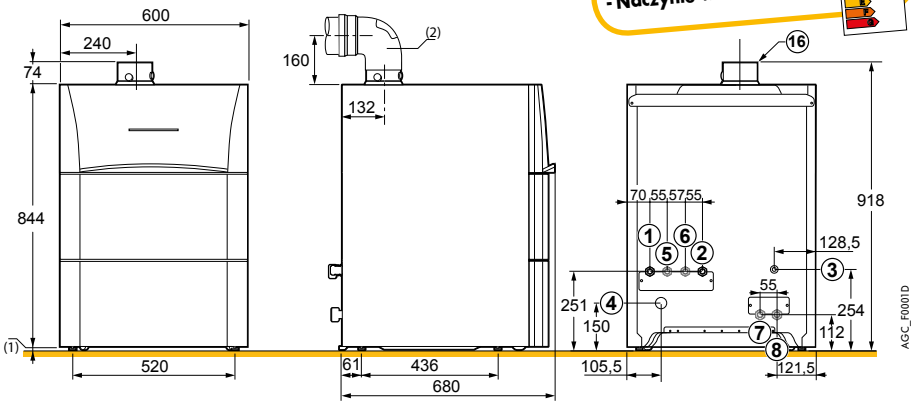

Dane techniczne

Kondensacja
Średnia temperatura robocza:
T_{max} : 70°C
T_{min} : 25°C

Max. temperatura robocza: 90°C
Max. ciśnienie robocze: 3 bar
Termostat zabezpieczający: 110 °C

Zasilanie elektryczne: 230 V/50 Hz
Stopień ochrony: IP 21
Kategoria gazu: $II_{2ELwLs3P}$

Klasa NOx: 5
Homogogacja: B_{23P}, C_{13}, C_{33}, C_{93}, C_{53}, C_{43}, C_{83}

Model		AGC	15	25	35
Moc cieplna	- znamionowa określona przy Qnom	kW	14,5	24,1	34,0
	- pośrednia przy 30 % Qnom	kW	4,9	8,1	11,4
Moc cieplna przy 50/30 °C Pn (tryb c.o.)		**kW**	**3,4-15,8**	**5,6-25,5**	**7,0-35,9**
Sprawność w % PCI przy obciąż. ...% Pn_gen i temp. wody ...°C	- 100 % Pn przy śr. temp. 70°C	%	96,5	96,3	96,9
	- 30 % Pn przy temp. powrotu 30°C	%	108,5	108,0	108,2
Moc cieplna przy 80/60 °C min/max (tryb c.o.)		kW	3,0-14,5	5,0-24,1	6,3-34,0
Moc cieplna przy 80/60 °C max (tryb c.w.u.)		kW	14,5	28	34
Wysokość manometryczna do dyspozycji, obieg c.o.		mbar	525	180	200
Pojemność wodna		L	1,9	1,9	2,5
Straty przy wyłączeniu przy Δt = 30 K		W	78	78	85
Moc elektryczna dodatkowa (bez pompy obiegowej) przy Pn		W	31	46	53
Moc elektryczna pompy obiegowej		W	37	37	82
Moc elektryczna dodatkowa w stanie czuwania		W	8	8	8
Dostępne ciśnienie na wyjściu kotła		Pa	80	130	140
Ciężar netto		kg	55	58	58

CENA NETTO	AGC	15	25	35
MODULENS G AGC...	Nr art.	100016313	100016314	100016315
	PLN	**10 781,-**	**11 013,-**	**11 709,-**
MODULENS G AGC... w pakiecie z modułem Home Control	Nr art.	100016313HC	100016314HC	100016315HC
	PLN	**12 239,-**	**12 469,-**	**13 157,-**

OD 3,4 DO 35,9 kW
do podłączenia do komina lub przew.pow-spal.

Modulens G®

AGC.../V 100 HL, AGC.../VL 160 SL

ECO SOLUTIONS De Dietrich

AGC.../V 100 HL od 3,4 do 35,9 kW

KOMFORT

- **Kocioł w komplecie z podgrzewaczem c.w.u. emaliowanym, warstwowym „High Load" wyposażonym w wymiennik płytowy podłączony do pompy ładującej**
- Podgrzewacz umieszczony pod kotłem dla stworzenia „kolumny" o jednolitym wzornictwie
- Ochrona antykotozyjna przy pomocy **„Titan Active System"** (anoda nie zużywająca się)
- Zawór spustowy, końcówka dla pętli cyrkulacji
- Przewody połączeniowe kocioł-zasobnik i czujnik c.w.u. w zakresie dostawy, regulowane nóżki
- **Jednostka dostawy:** 3 pakiety bez przewodu powietrzno-spalinowego

Zaleta produktu

Zwartość: wysokość 1 408 mm
Wysoka wydajność c.w.u.
Aktywna anoda tytanowa

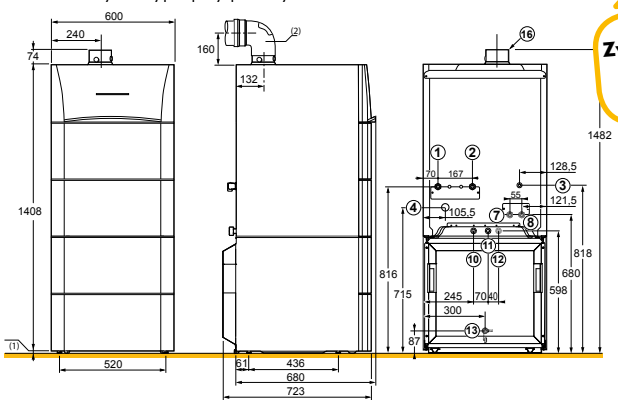

AGC_F0002D

CENA NETTO	AGC	15/V 100 HL	25/V 100 HL	35/V 100 HL
Moc znamionowa kotła Pn przy 50/30°C	kW	15,8	25,5	35,9
Modulens AGC	Nr art.	100018107	100018109	100018111
	PLN	**13 964,-**	**14 077,-**	**14 753,-**
Modulens G AGC... w pakiecie z modułem Home Control	Nr art.	100018107HC	100018109HC	100018111HC
	PLN	**15 494,-**	**15 607,-**	**16 283,-**

AGC.../VL 160 SL od 3,4 do 35,9 kW

n° CE 0085CM0178

- **Kocioł w komplecie z podgrzewaczem c.w.u. emaliowanym z wężownicą „Standard Load"**, o pojemności 160 l, umieszczonym pod kotłem i tuż przy ścianie dla stworzenia „kolumny" o jednolitym wyglądzie
- Ochrona antykotozyjna przy pomocy **„Titan Active System"** (anoda nie zużywająca się)
- Zawór spustowy, pętla cyrkulacji, przewody połączeniowe kocioł-zasobnik i czujnik c.w.u. w zakresie dostawy, regulowane nóżki
- **Jednostka dostawy:** 3 pakiety bez przewodu powietrznospalinowego

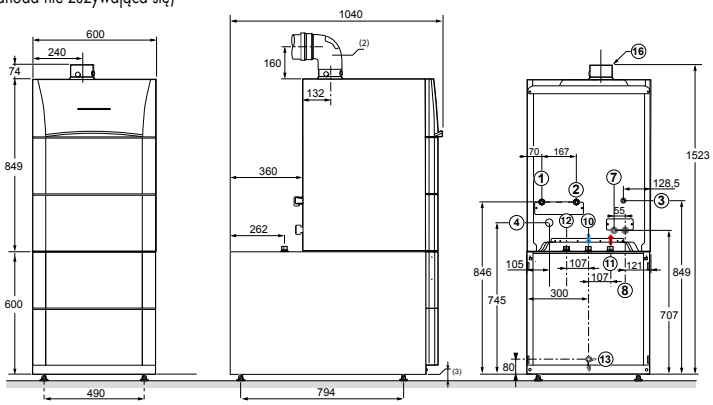

AGC_F0038B

CENA NETTO	AGC	15/VL 160 SL	25/VL 160 SL	35/VL 160 SL
Moc znamionowa kotła Pn przy 50/30°C	kW	15,8	25,5	35,9
Modulens AGC	Nr art.	7600868	7600908	7600910
	PLN	**14 709,-**	**14 825,-**	**15 398,-**
Modulens G AGC... w pakiecie z modułem Home Control	Nr art.	7600868HC	7600908HC	7600910HC
	PLN	**16 269,-**	**16 385,-**	**16 958,-**

uwaga: legenda: zob. strona 56

Dane techniczne

Max. temp. robocza c.w.u.: 70°C Max. ciśnienie robocze c.w.u.: 10 bar

Typ kotła	AGC	15 /V 100 HL	25 /V 100 HL	35 /V 100 HL	15 /VL 160 SL	25 /VL 160 SL	35 /VL 160 SL
Znamionowa moc cieplna kotła przy 50/30°C	**kW**	**15,8**	**25,5**	**35,9**	**15,8**	**25,5**	**35,9**
Pojemność podgrzewacza c.w.u.	l	100,5	100,5	100,5	159	159	159
Moc wymiany c.w.u.	kW	15	28	32	14,5	23,0	25,0
Wydajność początkowa w ciągu 10 min. przy Δt = 30 K	l/10 min	210	255	280	240	245	245
Wydajność godzinowa przy Δt = 35 K	l/h	370	690	790	350	560	630
Wydajność początkowa przy Δt = 30 K wg EN 13203	l/min	21	25,5	28	20	24	24,5
Współczynnik strat ciepła (UA_S)	W/K	1,38	1,38	1,38	1,35	1,35	1,35
Ciężar netto AGC... V	kg	111	114	114	141	144	144

Parametry sanitarne przy temp. otoczenia przy Pn: 20°C; temp. wody zimnej przy Pn: 10°C, temp. wody grzewczej w obiegu pierwotnym: 80°C, temp. magazynowania c.w.u.: 60°C

OD 3,4
OD 35,9 kW
do podłączenia do komina lub przew. pow.-spal.

Modulens G®

AGC.../V 160 SL, AGC.../B 160 SL

ECO SOLUTIONS De Dietrich

AGC.../V 160 SL od 3,4 do 35,9 kW

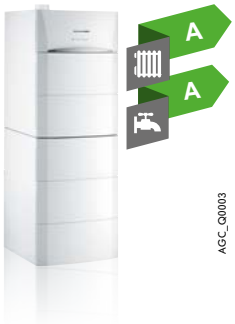

- **Kocioł w komplecie z podgrzewaczem c.w.u. emaliowanym z wężownicą „Standard Load"**
- Podgrzewacz umieszczony pod kotłem dla stworzenia „kolumny" o jednolitym wyglądzie
- Ochrona antykorozyjna przy pomocy **„Titan Active System"** (anoda nie zużywająca się)
- Zawór spustowy, pętla cyrkulacji
- Przewody połączeniowe kocioł-zasobnik i czujnik c.w.u. w zakresie dostawy, regulowane nóżki
- **Jednostka dostawy:** 3 pakiety

Zaleta produktu

Wysoka wydajność użytkowa
Aktywna anoda tytanowa

AGC_Q0003

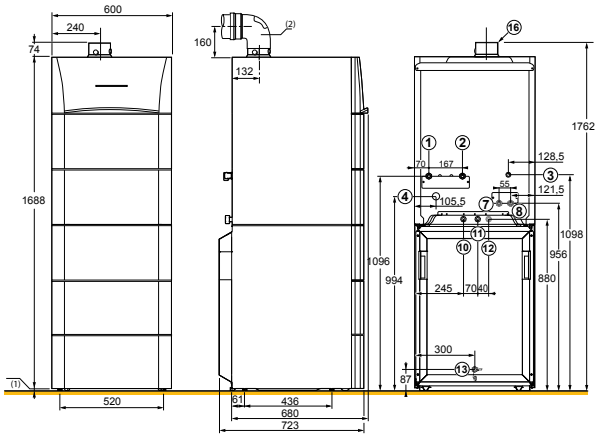

AGC_F0003D

CENA NETTO	AGC	15/V 160 SL	25/V 160 SL	35/V 160 SL
Moc znamionowa kotła Pn przy 50/30 °C	kW	15,8	25,5	35,9
Modulens AGC	Nr art.	100018113	100018117	100018121
	PLN	**14 927,-**	**15 043,-**	**15 616,-**
Modulens G AGC... w pakiecie z modułem Home Control	Nr art.	100018113HC	100018117HC	100018121HC
	PLN	**16 487,-**	**16 603,-**	**17 176,-**

AGC.../B 160 SL od 3,4 do 35,9 kW

- **Kocioł w komlecie z podgrzewaczem c.w.u. emaliowanym z wężownicą „Standard Load"**
- Podgrzewacz umieszczony obok kotła, z prawej lub z lewej strony, w jednej linii z kotłem
- Ochrona antykotozyjna przy pomocy **„Titan Active System"** (anoda nie zużywająca się)
- Zawór spustowy, końcówka dla pętli cyrkulacji
- Przewody połączeniowe kocioł-zasobnik i czujnik c.w.u. w zakresie dostawy, regulowane nóżki
- **Jednostka dostawy:** 3 pakiety

AGC_Q0004

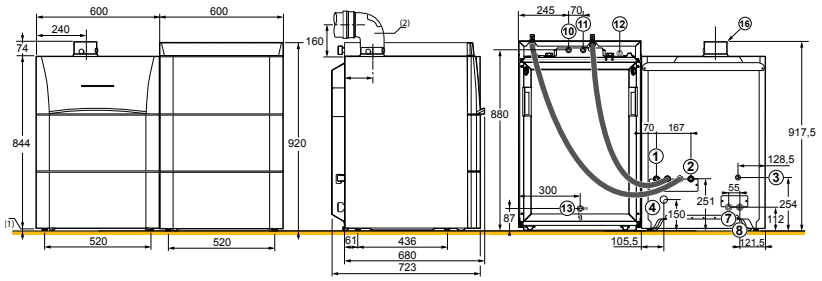

AGC_F0004D

uwaga: legenda: zob. strona 56

CENA NETTO	AGC	15/B 160 SL	25/B 160 SL	35/B 160 SL
Moc znamionowa kotła Pn przy 50/30 °C	kW	15,8	25,5	35,9
Modulens AGC	Nr art.	100018115	100018119	100018123
	PLN	**16 822,-**	**16 994,-**	**17 223,-**
Modulens G AGC... w pakiecie z modułem Home Control	Nr art.	100018115HC	100018119HC	100018123HC
	PLN	**18 382,-**	**18 554,-**	**18 783,-**

Dane techniczne c.w.u.

Max. temp. robocza c.w.u.: 70 °C Max. ciśnienie robocze c.w.u.: 10 bar

Typ kotła	AGC	15 /V 160 SL 15 /B 160 SL	25 /V 160 SL 25 /B 160 SL	35 /V 160 SL 35 //B 160 SL
Znamionowa moc cieplna kotła przy 50/30°C	kW	15,8	25,5	35,9
Pojemność podgrzewacza c.w.u.	l	155,6	155,6	155,6
Moc wymiany c.w.u.	kW	15	28	32
Wydajność początkowa w ciągu 10 min. przy Δt = 30 K	l/10 min	235	240	245
Wydajność godzinowa przy Δt = 35 K	l/h	370	690	790
Wydajność początkowa przy Δt = 30 K selon EN 13203	l/min	20	24	24,5
Współczynnik strat ciepła (UA_S)	W/K	1,78	1,78	1,78
Ciężar netto AGC... V/B	kg	140/143	143/146	143/146

Parametry sanitarne przy temp. otoczenia przy Pn: 20 °C; temp. wody zimnej przy Pn: 10°C, temp. wody grzewczej w obiegu pierwotnym: 80°C, temp. magazynowania c.w.u.: 60°C

OD 3,4 DO 35,9 kW
do podłączenia do komina lub przew. pow.-spal.

Modulens G®
AGC.../V 220 SHL, AGC.../B 220 SHL

ECO SOLUTIONS De Dietrich

AGC.../V220 SHL od 3,4 do 35,9 kW

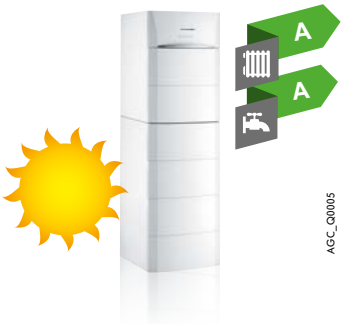

- **Kocioł w komplecie z podgrzewaczem c.w.u. emaliowanym, warstwowym „High Load" wyposażonym w wymiennik płytowy podłączony do pompy ładującej, oraz w wężownicę do podłączenia instalacji solarnej**
- Podgrzewacz umieszczony pod kotłem dla stworzenia „kolumny" o jednolitym wzornictwie
- Ochrona antykotozyjna przy pomocy **„Titan Active System"** (anoda nie zużywająca się)
- **Wyposażony w kompletny zestaw solarny:** pompę, naczynie wzbiorcze 12 l (opcjonalnie 18 l), grupę bezpieczeństwa, odpowietrznik, zbiornik glikolu, regulator solarny, zawór antyoparzeniowy
- Zawór zpustowy, końcówka dla pętli cyrkulacji
- Przewody połączeniowe kocioł-zasobnik i czujnik c.w.u. w zakresie dostawy, regulowane nóżki
- **Jednostka dostawy:** 4 pakiety

AGC_Q0005

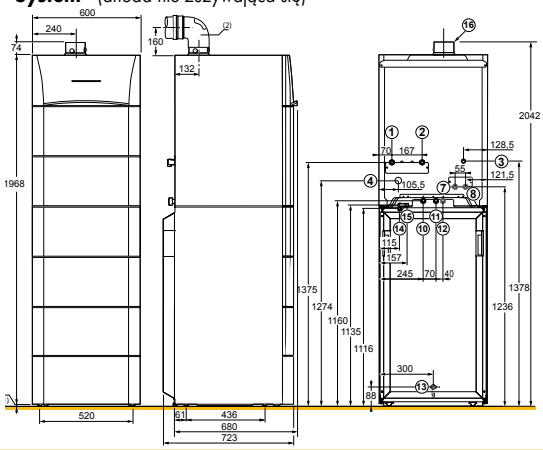

AGC_F0005D

Zaleta produktu
Znaczne pokrycie przez energię słoneczną rocznego zapotrzebowania na c.w.u. - do 60%
Aktywna anoda tytanowa

CENA NETTO	AGC	15/V 220 SHL	25/V 220 SHL	35/V 220 SHL
Moc znamionowa kotła Pn przy 50/30 °C	kW	15,8	25,5	35,9
Modulens AGC	Nr art.	100018125	100018129	100018133
	PLN	**18 106,-**	**18 217,-**	**18 659,-**
Modulens G AGC... w pakiecie z modułem Home Control	Nr art.	100018125HC	100018129HC	100018133HC
	PLN	**19 606,-**	**19 717,-**	**20 159,-**

AGC.../B 220 SHL od 3,4 do 35,9 kW

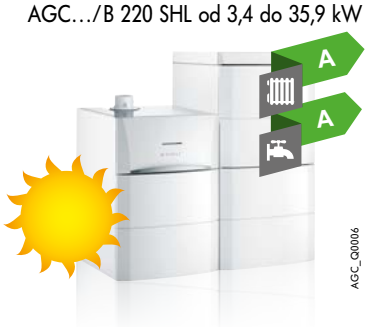

- **Kocioł w komplecie z podgrzewaczem c.w.u. emaliowanym, warstwowym „High Load" wyposażonym w wymiennik płytowy podłączony do pompy ładującej, oraz w wężownicę do podłączenia instalacji solarnej**
- Podgrzewacz umieszczony obok kotła, z prawej lub z lewej strony, w jednej linii z kotłem
- Ochrona antykotozyjna przy pomocy **„Titan Active System"** (anoda nie zużywająca się)
- **Wyposażony w kompletny zestaw solarny:** pompę, naczynie wzbiorcze 12 l (opcjonalnie 18 l), grupę bezpieczeństwa, odpowietrznik, zbiornik glikolu, regulator solarny, zawór antyoparzeniowy
- Zawór zpustowy, końcówka dla pętli cyrkulacji
- Przewody połączeniowe kocioł-zasobnik i czujnik c.w.u. w zakresie dostawy, regulowane nóżki
- **Jednostka dostawy:** 4 pakiety

AGC_Q0006

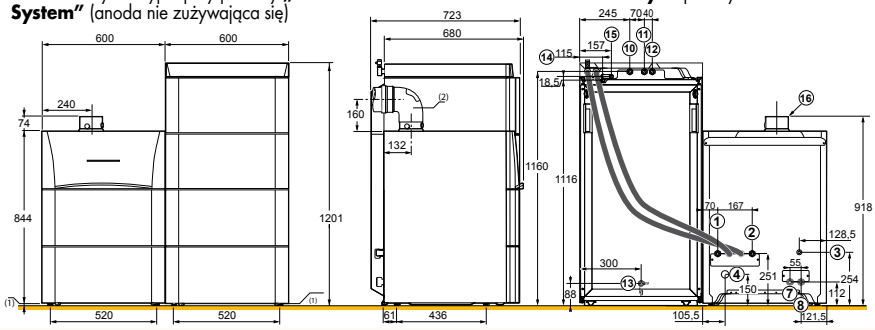

AGC_F0006D

CENA NETTO	AGC	15/B 220 SHL	25/B 220 SHL	35/B 220 SHL
Moc znamionowa kotła Pn przy 50/30 °C	kW	15,8	25,5	35,9
Modulens AGC	Nr art.	100018127	100018131	100018135
	PLN	**19 266,-**	**19 376,-**	**19 818,-**
Modulens G AGC... w pakiecie z modułem Home Control	Nr art.	100018127HC	100018131HC	100018135HC
	PLN	**20 766,-**	**20 876,-**	**21 318,-**

Dane techniczne c.w.u.

Max. temp. robocza c.w.u.: 70°C Max. ciśnienie robocze c.w.u.: 10 bar Max. ciśnienie robocze w instalacji solarnej: 6 bar

Typ kotła	AGC	15 /V 220 SHL 15 /B 220 SHL	25 /V 220 SHL 25 /B 220 SHL	35 /V 220 SHL 35 //B 220 SHL
Znamionowa moc cieplna kotła przy 50/30°C	kW	15,8	25,5	35,9
Pojemność podgrzewacza c.w.u.	L	219,7	219,7	219,7
Objętość solarna/objętość wspomagania	L	92,4/127,3	92,4/127,3	92,4/127,3
Moc wymiany c.w.u.	kW	15	28	32
Wydajność początkowa w ciągu 10 min. przy Δt = 30 K	l/10 min	200	240	260
Wydajność godzinowa przy Δt = 35 K	l/h	370	690	790
Wydajność początkowa przy Δt = 30 K wg EN 13203	l/min	20	24	26
Współczynnik strat ciepła	W/K	2,37	2,37	2,37
Ciężar netto AGC... V/B	kg	171/174	174/177	174/177

Parametry sanitarne przy temp. otoczenia przy Pn: 20°C; temp. wody zimnej przy Pn: 10°C, temp. wody grzewczej w obiegu pierwotnym: 80°C, temp. magazynowania c.w.u.: 60°C

uwaga: legenda: zob. strona 56

Wyposażenie dodatkowe
dla Modulens G® AGC...

Wszystkie opcje oprócz "regulacji"

ZESTAWY PODŁĄCZENIA HYDRAULICZNEGO (nie dostarczane z kotłem)	PAKIET	NR ART.	PLN
dla AGC.../V 100 HL, V 160 SL i V 220 SHL (modele kolumnowe) ⚠ Zestawy te nie pasują do AGC.../VL 160 SL			
Zestaw podłącz. z zespołem zamontowanych fabr. zaworów wodnych i gazowych, zaworem antyskażeniowym i zintegr. grupą bezpiecz. c.w.u.:			
- Zestaw podłączeniowy centralny	JA 11	100017394	1 064,-
- Zestaw podłączeniowy prawy	JA 13	100017396	1 271,-
- Zestaw podłączeniowy lewy	JA 12	100017395	1 351,-
dla AGC... (tylko c.o.) i AGC.../B 160 SL i B 220 SHL (modele z podgrzewaczem ustawionym obok kotła)			
Zestaw podłączeniowy z zamontowanymi fabrycznie zaworami wodnymi i gazowymi	JA 34	100017817	688,-

POZOSTAŁE AKCESORIA	PAKIET	Nr art.	PLN
Rozdzielacz hydrauliczny 60/60 - 1"	GV 45	100019346	1 316,-
Adapter biflux 2 x 80 mm	DY 868	S100250	197,-
Adapter Ø 80/125 mm	HR 38	S100465	189,-
Zestaw czujnika temperatury spalin	JA 38	100018163	224,-
Zestaw do przezbrojenia na propan AGC 15 i 10/15	JA 39	100018164	59,-
Zestaw do przezbrojenia na propan AGC 25	JA 40	100018165	59,-
Zestaw do przezbrojenia na propan AGC 35	JA 41	100018166	59,-

REGULACJE	PAKIET	Nr art.	PLN
Zdalne sterowanie CDI D. iSystem	AD 285	100018924	509,-
Moduł zdalnego ster. bezprzewod. CDR D. iSystem (bez nadajn./odb. radiowego)	AD 284	100018923	720,-
Czujnik zewn. bezprzewodowy	AD 251	100013306	335,-
Moduł radiowy kotła (nad./odbiornik)	AD 252	100013307	341,-
Zdalne ster. uproszcz. + czujnik pokojowy	FM 52	85757747	414,-
Płytka + czujnik dla zaworu mieszającego	AD 249	100013304	437,-
Czujnik dla zaworu mieszającego	AD 199	88017017	198,-
Kabel połączeniowy BUS DIEMATIC	AD 134	88017851	391,-
Czujnik c.w.u.	AD 212	100000030	198,-
Czujnik zasobnika buforowego	AD 250	100013305	195,-
Regulator DIEMATIC VM iSystem	AD 281	100018254	4 293,-

MODUŁY HYDRAULICZNE	PAKIET	Nr art.	PLN
Zestaw dla 2-go ob. z zaw. miesz. wewn.(z siłownikiem i czujnikiem dla zaworu miesz. i pompą o wskaźniku energocht. pomp ob. EEI < 0,23)	JA 83	7602811	2 549,-
Zestaw przewodów wewn dostosowania dla montażu zaworu 3-drog. zewn.	JA 7	100017390	234,-
Moduł hydr. z pompą o wskaźniku energocht. pomp ob. EEI < 0,23 dla 1 obiegu mieszaczowego	EA 144	100020168	3 027,-
Kolektor izolowany dla 2	EA 140	100020164	1 016,-
Wspornik naścienny dla kolektora	EA 141	100020165	125,-

PRZYGOTOWANIE C.W.U.	PAKIET	Nr art.	PLN
Czujnik c.w.u.	AD 212	100000030	198,-
Zestaw przewodów wewn. do podłączenia niezależnego podgrzewacza	JA 10	100017393	258,-
Zestaw naczynia wzbiorczego c.w.u. (tylko dla AGC/V 100 HL i AGC/V160 SL)	ER 233	100018204	1 033,-

JA 83
AGC_Q0013A

JA 34
AGC_Q0021A

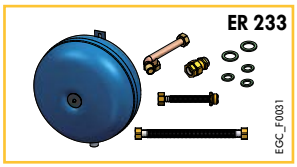
ER 233
EGC_F0031

Zalecane kolektory słoneczne dla podłączenia do kotłów AGC.../V 220 SHL lub /B 220 SHL : zob. strona 59 C250VPL: zob. strona 126

JA 11
AGC_Q0018

JA 12
AGC_Q0019

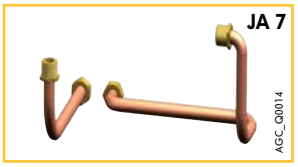
JA 7
AGC_Q0014

JA 38
AGC_Q0023

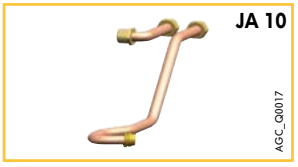
JA 10
AGC_Q0017

Wyposażenie dodatkowe i przykład konfiguracji
dla Modulens G® AGC...

Wyposażenie dodatkowe "regulacje"

Dobór wyposażenia dodatkowego w zależności od podłączonych obiegów

Konsola sterownicza DIEMATIC iSystem (1)(2) / Typ obiegu	c.w.u.	bezpośredni	mieszaczowy	bezp. + 1 miesz.	2 x mieszaczowy	bezp.+ 2 x miesz.
AGC 15, 25, 35	1 x AD 212	fabrycznie	1 x AD 199 *	1 x AD 199 *	1 x AD 199 + 1 x AD 249	1 x AD 199 + 1 x AD 249
AGC.../V... lub B...	fabrycznie	fabrycznie	1 x AD 199 *	1 x AD 199 *	1 x AD 199 + 1 x AD 249	1 x AD 199 + 1 x AD 249

Ceny wyposaż. dod. "regulacje"	Pakiet	Nr art.	PLN
Zdalne sterowanie CDI D. iSystem	AD 285	100018924	509,-
Moduł zdal. ster. bezprzewodowego CDR D. iSystem (bez urządz. nadawczo-odb.)	AD 284	100018923	720,-
Czujnik zewntrzny bezprzewodowy	AD 251	100013306	335,-
Moduł radiowy kotła (nadajnik/odbiornik)	AD 252	100013307	341,-
Zdal. ster. uproszczone + czujnik pokojowy	FM 52	85757747	414,-
Płytka elektron. + czujnik dla zaworu miesz.	AD 249	100013304	437,-
Czujnik dla zaworu mieszającego	AD 199	88017017	198,-
Kabel połączeniowy BUS DIEMATIC (12 m)	AD 134	88017851	391,-
Czujnik c.w.u.	AD 212	100000030	198,-
Czujnik dla zasobnika buforowego	AD 250	100013305	195,-
Regulator DIEMATIC VM iSystem	AD 281	100018254	4 293,-

(1) Każdy obieg grzewczy można uzupełnić o zdalne sterowanie do wyboru AD 285, AD 284 + AD 252 lub FM 52
(2) Możliwa kaskada 10 kotłów
* czujnik znajduje się w pakiecie JA 83 (zestaw zaworu 3-drog. wewn.)

Przykłady konfiguracji

AGC.../V 160 SL
- 1 obieg bezpośredni "grzejnikowy"

ECO SOLUTIONS De Dietrich A A

Opis	Pakiet	Nr art.
Kocioł AGC 25 VH/V 160 SL	-	100018117
Ewentualne wyposażenie dodatkowe		
Zestaw podłącz. hydraulicznego, prawy	JA 13	100017396
- Zdalne sterowanie dialogowe CDRD.iSystem	AD 284	100018923
- Czujnik zewnętrzny bezprzewodowy	AD 251	100013306
- Moduł radiowy kotła (nadajnik)	AD 252	100013307

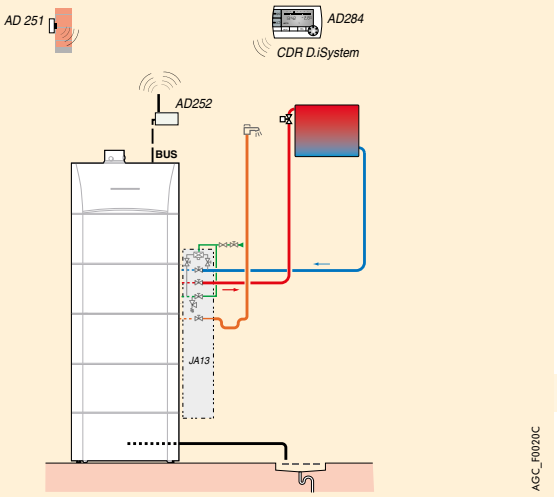

AGC.../V220 SHL
- 1 obieg bezpośredni "grzejnikowy"
- 1 obieg ogrzewania podłogowego z zaworem mieszającym
- 1 obieg solarny

"Patrz oferta pakietowa"

ECO SOLUTIONS De Dietrich A A+
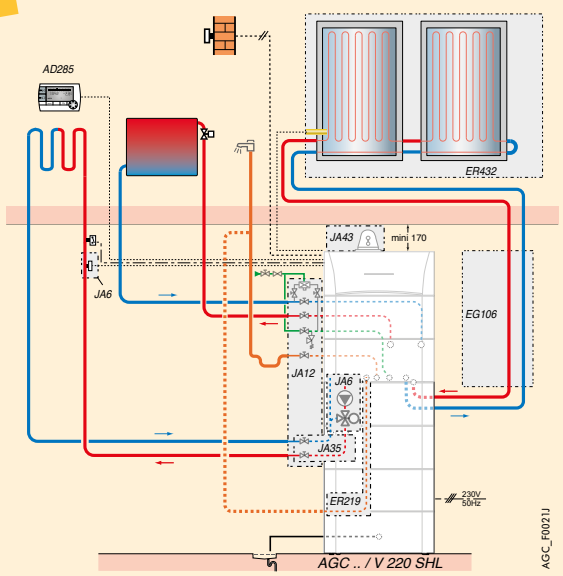
Opis	Pakiet	Nr art.
Kocioł AGC 35 VH/V220 SHL	-	100018133
Zestaw zaworu 3-drogowego wewn.	JA 83	7602811
Pakiet dach 4 m² kolektorów, t.j. 2 x PROD 230 (montaż na dachu krytym dachówką ciągnioną, przy pomocy uniwers. haków alum.)	ER 432	100019695
Płyn solarny „wysokiej wydajności"	ER 316	100017611
Ewentualne wyposażenie dodatkowe		
- Zestaw podłączenia hydraul. prawy	JA 12	100017395
- Zestaw połączeniowy zawór 3-drog. wewn. - zestaw podłączenia hydraulicznego	JA 35	100017827
- Zdalne ster. dialogowe CDI D.iSystem	AD 285	100018924